ORCHIDEA

# ISTRUZIONI DI MONTAGGIO

Fibrotubi s.r.l. PRODOTTI PER L'EDILIZIA

## Versione cartongesso

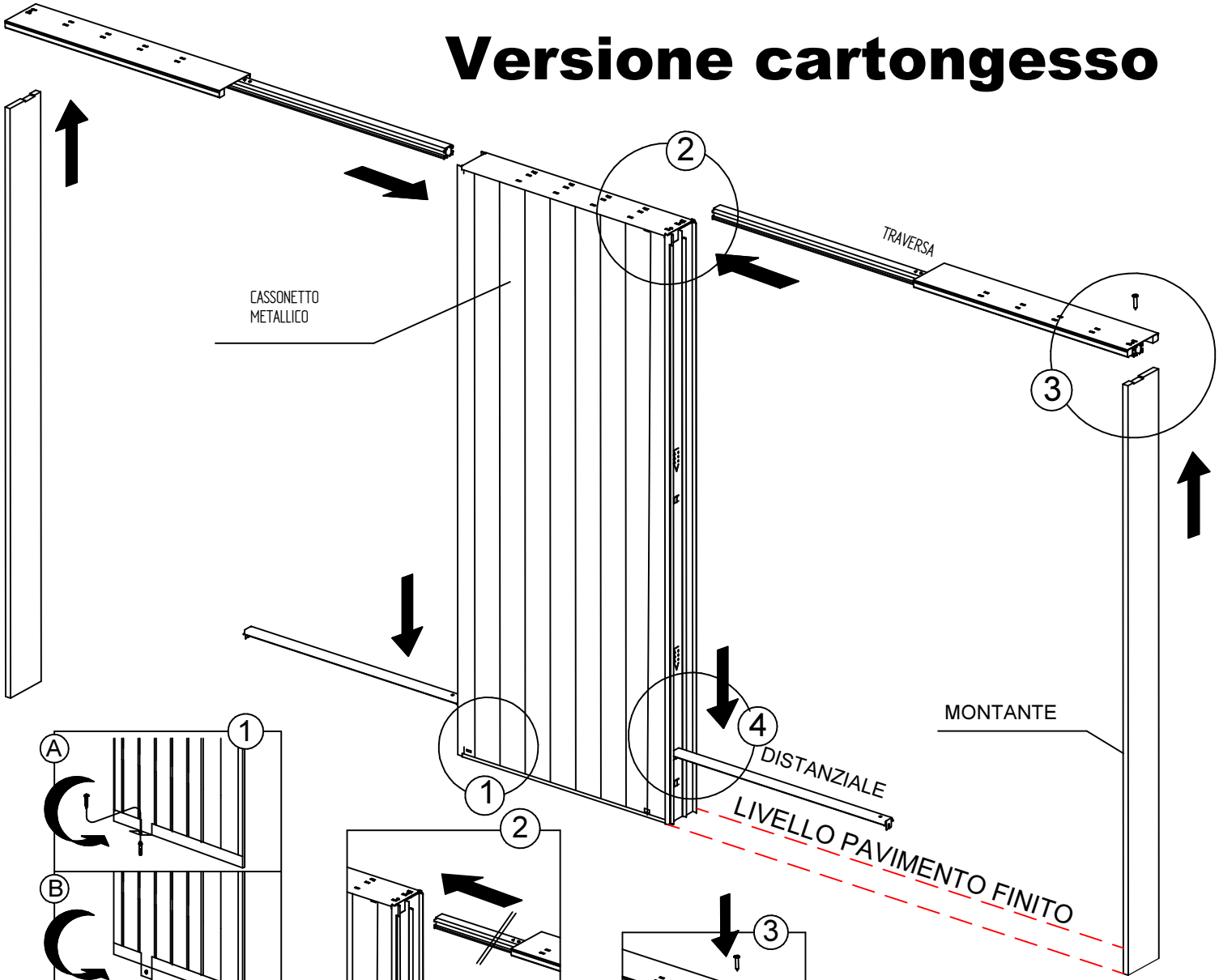


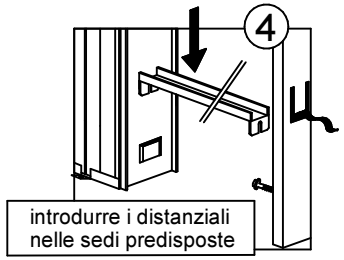


introdurre i distanziali nelle sedi predisposte

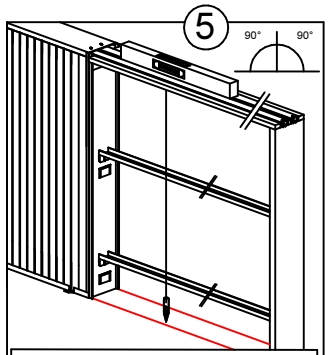


verificare gli allineamenti (livelli e piombo)

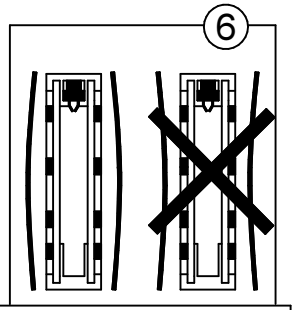


Se le lastre di cartongesso non sono piane, fissarle come indicato in figura.




Aprire le zanche alla base del cassonetto:
- A - a 90° pavimento finito
- B - a 180° pavimento finito

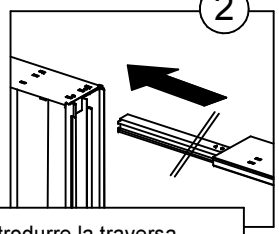


Introdurre la traversa superiore nella guida del cassonetto fino al bloccaggio della punzonatura nel foro corrispondente

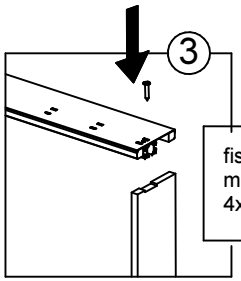


fissare la traversa in testa al montante e bloccare con le viti 4x50 mm in dotazione

7

Avvitare le lastre prima di togliere il coperchio in testa al cassonetto e i blocchi di polistirolo. N.B. non impiegare viti piu lunghe di 22 mm.

Fibrotubi S.r.l. Via Provinciale Sud,5 - 42011 Bagnolo in Piano (RE) ITALIA - Tel.0522/956911- Fax 0522/951606 - www.fibrotubi.it - fibrotubi@fibrotubi.it