- Istruzioni di montaggio telaio per porta scorrevole filo muro su parete in laterizio
- Instrucciones de montaje estructura para puerta corredera sin acabados externos para paredes enfoscadas

ORCHIDEA FREE

BY Fibrotubi s.r.l.

- Notices de montage châssis pour porte coulissante finition a bord vif pour enduit
- Installation instructions sliding door frame without jambs for brik walls

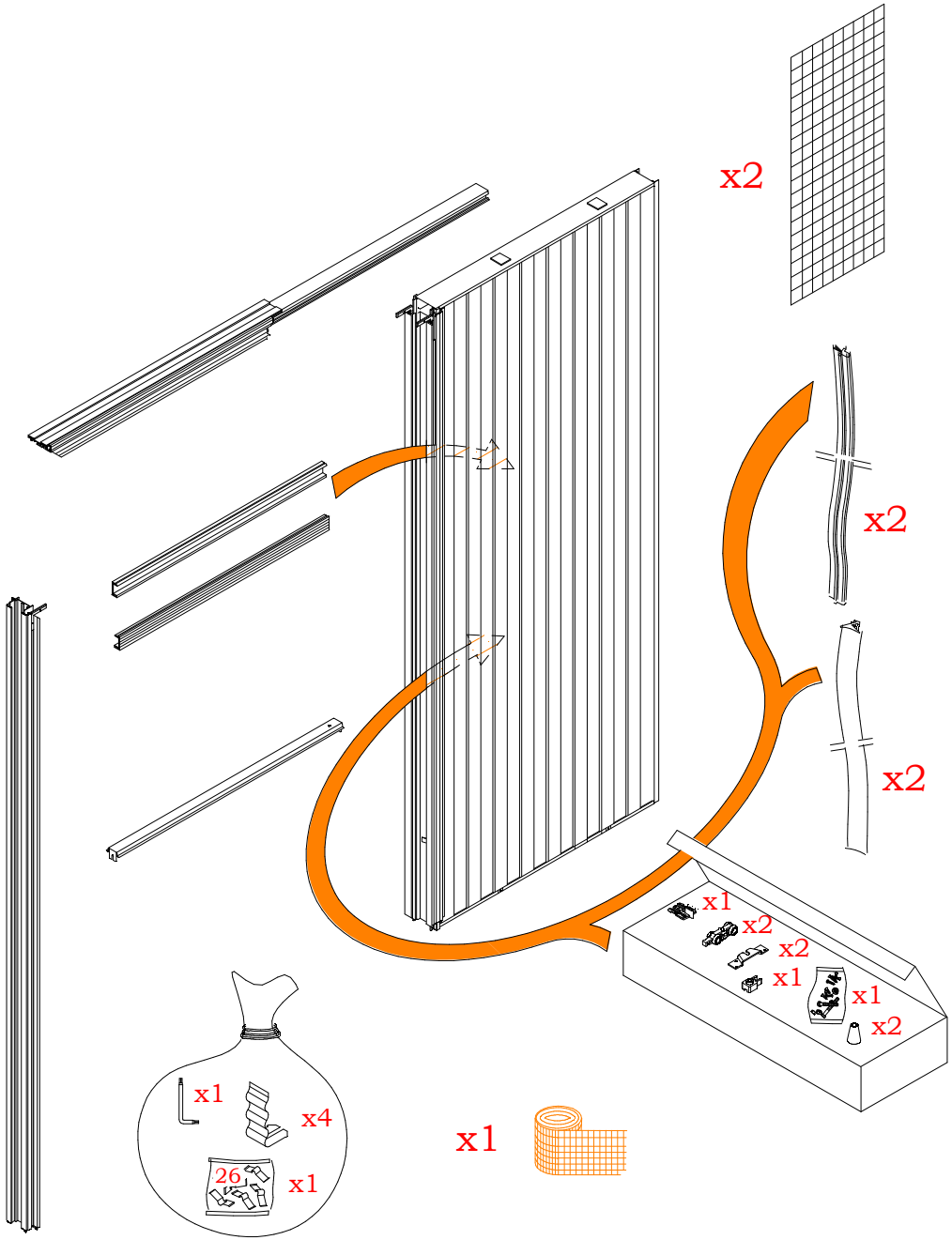

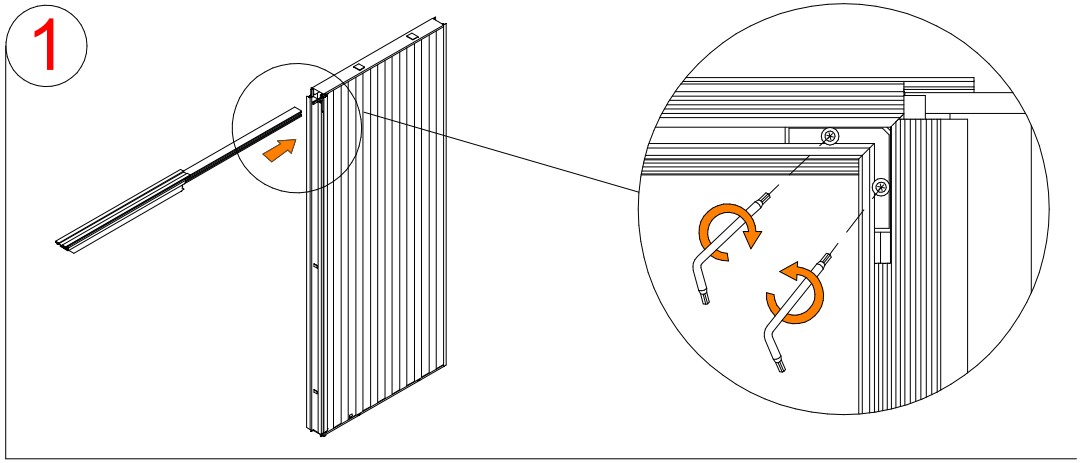

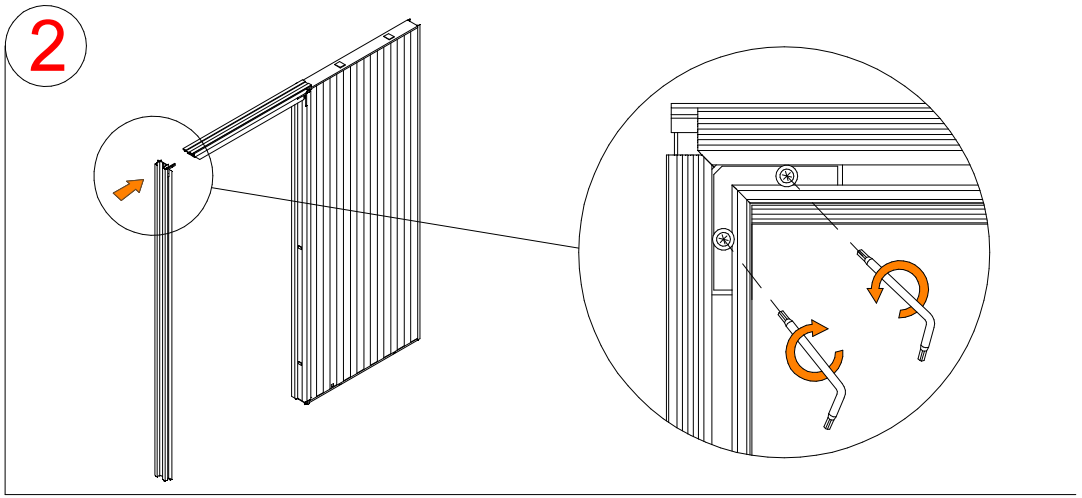

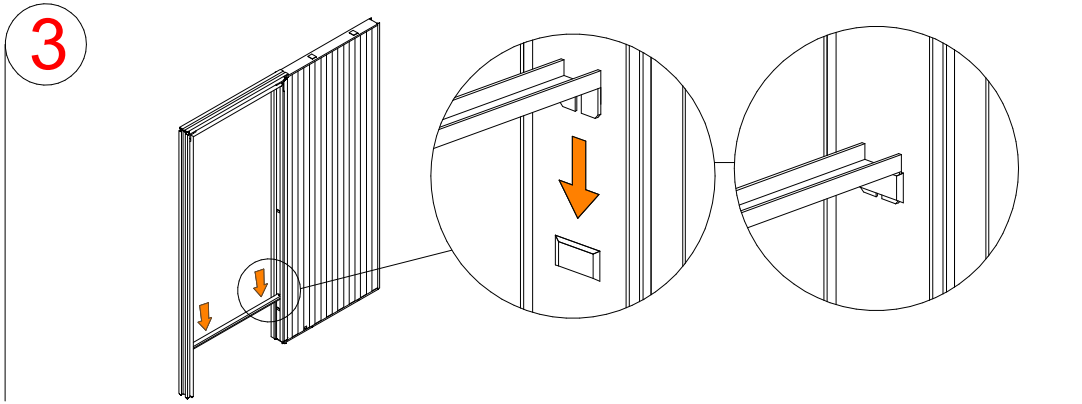

4

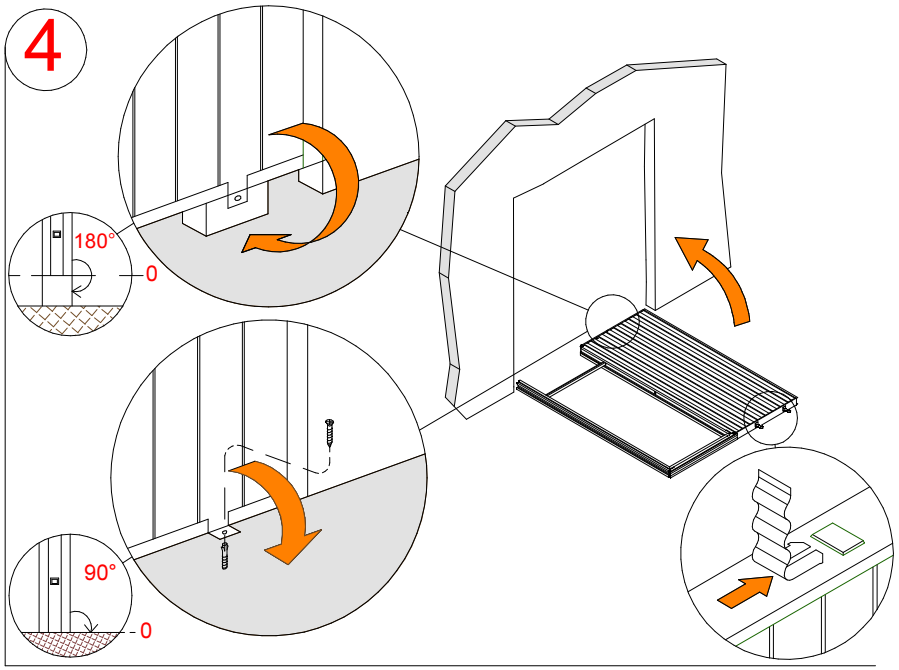

6

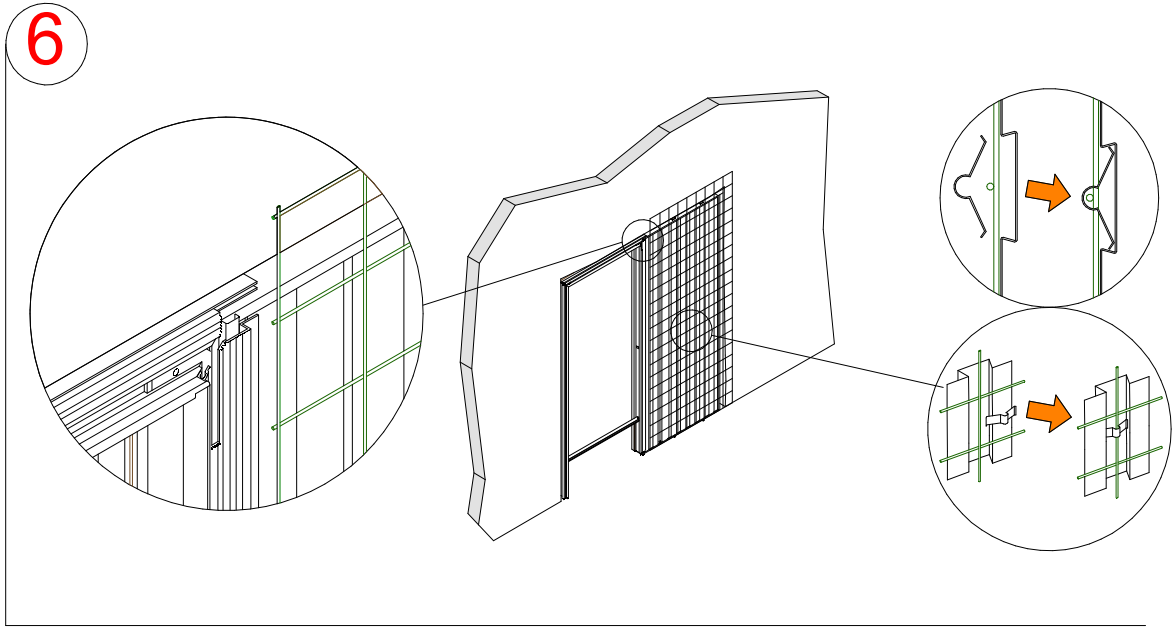

5

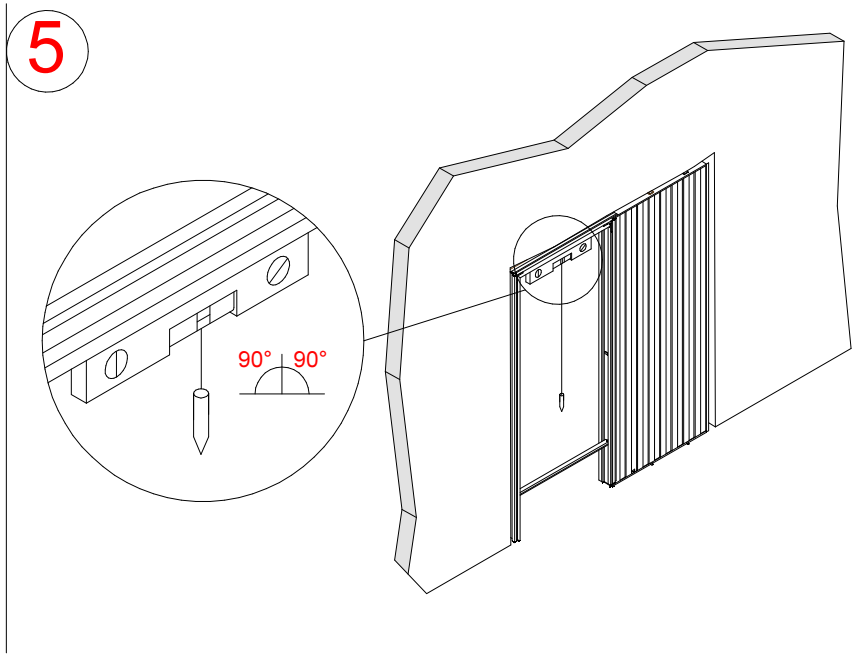

7

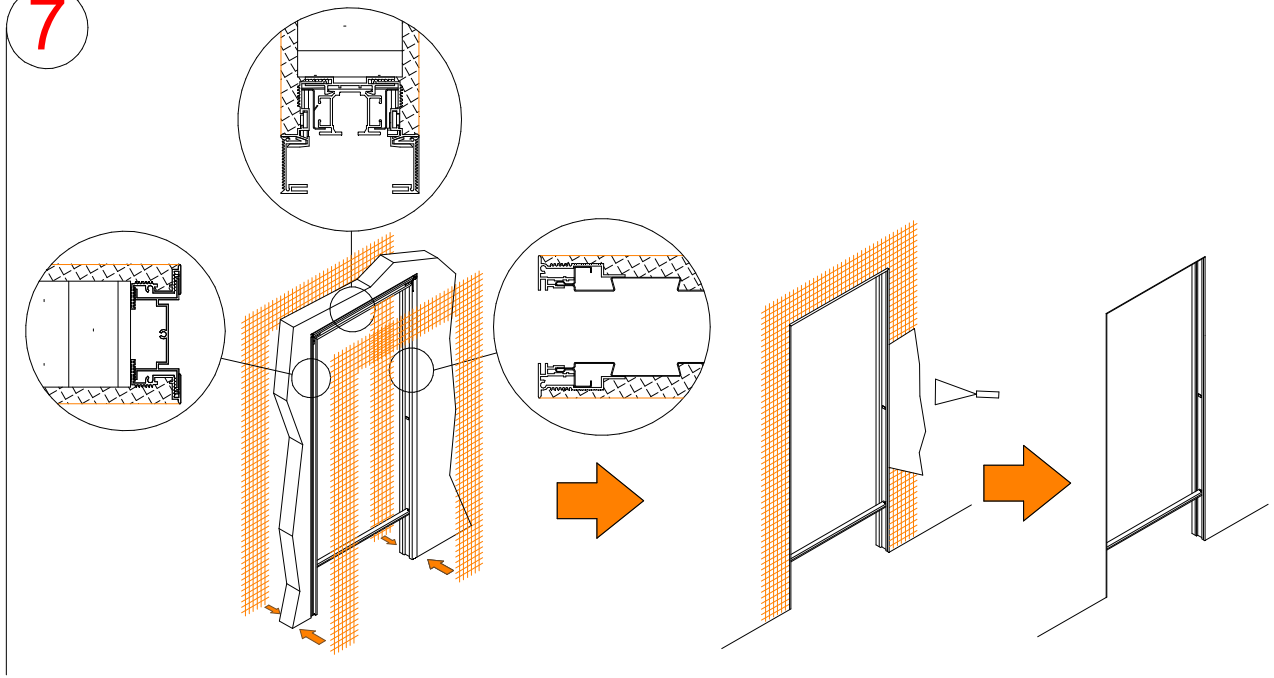

Fibrotubi srl
Via provinciale Sud, 5
42011 Bagnolo in Piano
Reggio Emilia (Italy)
Tel. +39 0522 956911
Fax +39 0522 951606
Partita IVA e C.F. 01236590350
www.fibrotubi.com
www.orchidea.com
fibrotubi@fibrotubi.it